DIEFENBACH DERMATECH

Produkte und Einrichtungen für die dermatologische Praxis, Kosmetik und Fußpflege

Beauty-Derm plus

Einfache Handhabung
hohe Qualität
sehr bequem

Der Beauty Derm Plus Stuhl ist ein Profi Behandlungsstuhl, ausgestattet mit 3 leistungsstarken Motoren
Die Rückenlehne, die Höhe und der Neigungswinkel können wahlweise mit einem Handschalter oder Fußschalter bedient werden.
Das Fuß/ Beinteil kann leicht mit einer Gasfeder eingestellt werden.
Durch die Verwendung von hochwertigem Kunstleder ist er sehr langlebig, einfach zu reinigen und ist widerstandsfähig gegen Oele und andere aggressive Stoffe.

3195,-€

Technische Daten

Länge	184-213 cm
Gesamtbreite	74 cm
Sitzbreite	53cm
Sitzhöhe	55-105 cm
Gewicht	75 kg
Belastung bis	170 kg
Bezug/Polsterung	Kunstleder
Anschl.	220V

Optional

Frotteebezug 69,50
Räder ohne Montage 95,-€
Heizung 395,-€
Posterung Color auch 2 farbig 120,-€
Fußbedienung Aufpreis 160,-€
Wireless Fußbedienung 265,-€

Behandlungsstuhl
Beauty Derm plus

Focus
Behandlungsliege mit 3 Motoren

1595,-€

Höhenverstellung 63cm-118 cm
Neigungswinkel Rückenteil 0°-85 °
Neigungswinkel Sitzfläche 0°-15 °
Neigungswinkel Fußteil 0°-45°
:

Optional
Handschalter 46,- -€
Fußschalter 120,- €
Liegenbezug 69,50€

Die Focus ist eine hochwertige Liege mit minimalistischem Design, das maximalen Komfort bietet.
Sie verfügt über 3 Motoren um die Höhe, die Neigung des Rückenteils und der Sitzfläche zu regulieren .Das Fußteil wird mit einer Gasfeder verstellt. Die Armlehnen sind beidseitig nach hinten abklappbar.
Die integrierten Schalttafeln an der Rückenlehne und an der Sitzfläche ermöglichen eine einfache Steuerung der Motoren,
Die Polsterung ist aus hochwertigem Kunstleder ohne Nähte,
daher leicht abwaschbar

Larix
Behandlungsliege 718,-€
mit Hydraulik

Fuktionelle Behandlungsliege 3 -teilig
Höhenverstellung 56-75 cm
Polsterung Kunstleder

Mylo 305,-€
Einfache Behandlungsliege

Höhe 75 cm
Rücken-und Fußteil
von 0^-45° verstellbar
Die Sitzfläche ist starr

Behandlungsliege Queen

Die Behandlungsliege Queen
ist ein sehr komfortabel und
mit 3 oder 4 leistungsstarken
Motoren ausgestattet.
Bei der 3 motorigen Variante wird das
Fußteil mittels Gasfeder betätigt
Die Neigungswinkel betragen bein
Rückenteil 0°-85°
Sitzteil 0°-15°
Fußteil 0°-90°
Die Höhe ist von 57-108 cm
regulierbar.

mit 3 Motoren 1495,-€
mit 4 Motoren 1660,-€

Optional gegen Aufpreis:

Heizung	250,-€
Handschalter	46,-€
Fußschalter	120,-€
Frotteebezug	69,-€

Wellnessliege Bella

mit 4 Motoren und Gesichtsausschnitt

Polsterung weiß

Unterteil Holzstruktur dunkelbraun

Polsterung weiß Unterteil weiß/silber

Maße 198 x 76 x 67-87 cm

Gewicht 104 kg

Neigungswinkel Rückenteil 0°-85°

Neigungswinkel Sitzfläche 0°-25°

Preis 2299,00

Optional

Heizung 250,00 €

Fußschalter 158,00 €

Frottee Bezug 69,50 €

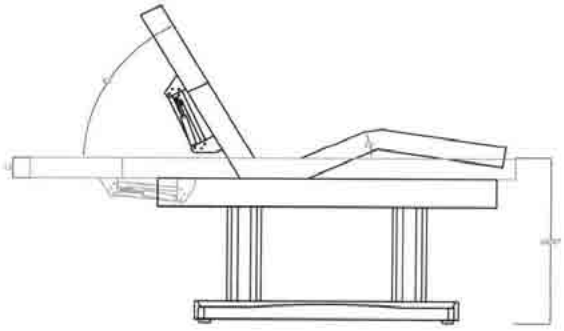

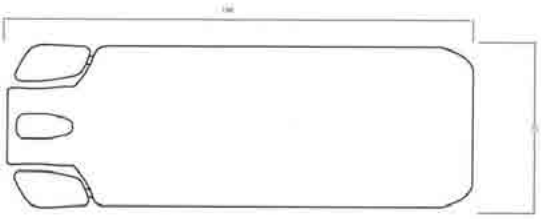

Wellness Liege Bali mit 4 Motoren

Abmessungen:
198x76x67-94
Gewicht 104 kg
Polsterung Kunstleder

2679,-€

Aufpreis Heizung 250,-€
Fußschalter 168,-€

Diese Spa Liege ist mit
4 leistungsstarken Motoren
ausgestattet, um die Höhe
der Liege, sowie die Neigung
der Rückenlehne und des
Beinteiles zu verstellen

Die Liegefläche ist aus einem Stück
welches in 3 Sektoren aufgeteilt ist.
Die Kopfstütze ist verstellbar und hat
einen Gesichtsausschnitt
Die Armablagen sind mittels Gasfeder verstellbar
Wahlweise in heller oder dunkler Holzstruktur

Fußpflegestühle

Modell B-Light 503

Polsterung auch in weiß

Dieses Modell sticht durch sein innovatives Design hervor.

Die 3Motoren regulieren die Höhe,
die Rückenlehne und die Sitzneigung ▪
Die Armlehnen, Kopfstütze und Fußteil sind klappbar
und annehmbar.
Sehr stabile Stahlkonstruktion mit weißer LED Beleuchtung

1595,-€

Modell Kosmos

Polsterung auch in weiß

ausgestattet mit 3 Motoren um die Höhe,die Neigung der Rückenlehne und des Sitzes zu regulieren.
Die Fußteile werden durch Gasfedern unabhängig von einander in der Höhe eingestellt.
Die Fußteile sind 90° nach außen schwenkbar.
Größe 168 x 81,5 cm
Höhe 54 - 128 cm
Gewicht 95 kg

1599,-€

Modell Podo-Plus mit 3 Motoren

Höhenverstellung 59-98 cm
Neigungswinkel Rückenteil 0° -85°
Neigungswinkel Sitzfläche 0-15°
Neigungswinkel Fußteil 0°-90°

1579,-€

Modell Podo-Star

mit einem Motor für die Höhenverstellung
Maße mit Armlehnen 190 x 74,5 cm
Höhenverstellung 60-78 cm
Rückenteil Neigungswinkel 0°-85 °

895,-€

-

Fußpflegestuhl Podo DD 2244

1759,-€

Optional Fußbedienung 120,-€

Hochwertiger Behandlungsstuhl
mit 3 Motoren
Höhenverstellung 62-121 cm
Maße ohne Armlehnen 190x57 cm
Maße mit Armlehnen 190x82 cm

PS Pode Treeatment Chair

Durch die hohe Qualität,
die auf langlebigkeit
ausgerichtete Konstruktion und
ständige Materialprüfung

3195,-€

Optional :

Drehscheibe 250,-€

Unterarmstütze 235,-€

Fußschalter 160,-€

Wireless Fußschalter 265,-€

Technische Daten

Länge 173-196 cm

Gesamtbreite 72 cm

Sitzbreite 54 cm

Höhe 55-105 cm

zulässiges Gewicht 170 kg

Polsterung Kunstleder

Die Verstellung der Höhe,
der Rückenlehne und der
sitzneigung erfolgt durch
3 leistungsstarke Motoren.
Die Verstellung der
Beinteile durch Gasfedern

hadewe

beauty & medical equipment

hadewe Absauggerät
SB 22
Steuergerät B 273x H142 x T235
Gewicht 3,8 kg
230/240 V
Leistung 550 W
Lautstärke 64 dB
Drehzahl 4000-22000 U/Min
1049,-€

hadewe Absauggerät
Helius 22
Steuergerät B273 H 142 T 235
Gewicht 4,0
230/240 W
Lautstärke 59 dB
Dehzahl 6000-22000
1149,-€

hadewe Spaygerät
SPR 4
Steuergerät
B 245 x H 133 x T 190 cm
Gewicht 3,5 kg
Drehzahl 6000-40000
1349,-€

Alle Geräte 2 Jahre Garantie alle Geräte sind Medizinprodukte

Verdampfer mit Ozon

H-TWO Art. Nr. F-300A
Hochwertiger digitaler Verdampfer
mit Ozon ,
Einem weiß lackiertem Gehäuse
aus Metall, einem drehbaren und
schwenkbarem Dampfarm und
verstellbarem Kopfstück.
Wasserbehälter aus Glas 0,7 Liter
319,-€

Vap Geräteturm
bestehend aus Verdampfer
mit einem Wasserbehälter
aus Kunststoff (1,3 L Volumen
Cromo- Lupenlampe Ampli
und Bürsten/Schleifgerät
Aufgebaut auf einem stabiles
Metall/Glas Stativ
865,-€

Verdampfer Clear Art. Nr F800A
Vapozon mit Ozon und
höhenvestellbarem Stativ
Dampfkopf drehbar.
Wasserbehälter aus Kunststoff 0,9 L
185,-€

Verdampfer mit Ozon
Art. Nr. V001
auf höhenverstellbarem
Stativ mit Timer
Wasserglas 0,7 L
149,-€

Gerätewagen und Hocker

Easy plus 1019
Gerätewagen mit 2 Schubladen
Abmessung :55,5x42x82 cm
mit abschliessbaren Schubladen
und Haltevorrichtung für
Lupenlampe
Gewicht 20,5 kg im Kit Set
221,-€

1019Easy
Gerätewagen mit einer abschliessbaren Schublade
und einer Haltevorrichtung
für Lupenlampe
Abmessung 55,5x42x82 cm Gewicht 21 kg
195,-€

Hocker Nr.1023
7,5 cm dicke Polsterung
Sitzfläche 33cm Durchmesser
Höhenverstellung
53-73 cm 69,-€

Aux 1035A
Gerätewagen
mit Schubfächer
Gewicht 21 kg
Abmessung
59x 37x 78 cm
425,-€

Behandlungsstuhl
Comfort
Art Nr.1025B
Behandlungsstuhl
mit Lehne Polster
Kunstleder dicke 7,5 cm
Durchmesser 37 cm
Gewicht 9,3 kg
Höhenverstellung
53-73 cm
165,-€

Behandlungsstuhl
Noble
Art. Nr.1025A
mit Lehne und
Sattelsitz
Höhenverstellung
61-79 cm
175,-€

Lupenlampen

AMPLI
LED Lupenlampe Nr.1001
Lampe mitKaltlicht LED´sund intigrierter
Zusatzlupe mit 5 Dioprien
3fach schwenkbarer Arm
139,-€

Expant
NR.1001T
Lupenlampe mit einer 22 Watt
Kaltlicht Ringlampe
3 Dioptrien
99,-€

ZOOM
LED Lupenlampe
Art.Nr 1006T
Moderne Lupenlampe
mit Kaltlicht LED´s
und mit einer 5Dioptrien
straken Lupe
Regulierbare Lichtintensität.
Schwenkbarer
3fach verstellbarer Arm
225,-€

MEGA LED Lupenlampe
Nr.L003T
Kaltlicht LED´S
5 Dioptrien
3fach verstellbarer
Schwenkarm
99,-€

Mega Stativ
für alle Lupenlampen
Art.Nr.1001B10,5 kg
79,-€

Stativ einfach
für alle Luüpenlampen
Art. Nr. 1001
54,-€

Microdermabrasionsgerät
mit 9 verschiedenen
Diamant Schleifköpfen
(Diamat/Vaceum System)
515,-€

Ultraschallgerät
mit 3 verschiedenen Sonden
Orbicular,Gesicht,Körper
Frequenz 2,2 und 1 Mhz
460,-€

Luxo LED Lupenlampen

5 Jahre Garantie

WAVE LED Lupenlampe

418,-€

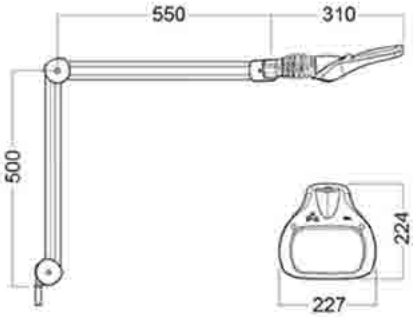

Die Luxo LED Lampe
Sie bietet eine schattenfreie Ausleuchtung mit Licht von beiden Seiten oder aber die dreidimensionale Vergrößerung durch einseitiges Licht von der linken oder rechten Seite.
Diese 3D Technik wird besonders bei schwierigen Diagnosen geschätzt

Maximale Flexibilität und Präzision
Die Flexibilität der Verbindung zwischen Leuchtenkopf und Arm bieten eine maximale vertikale und horizontale Bewegung und bleibt immer in der richtigen Position.
Standardlieferumfang 3,5 Dioptrien

LED Leuchtmittel der Zukunft
Wave ist mit 2 LED Modulen ausgestattet, diese können individuell eingeschaltet werden
Die Module sind mit einer 3 Stufen-Dimmung ausgestattet und schalten sich nach 4 oder 9 Stunden ab eingeschaltet werde

Option Befestigung am Stativ oder Gerätewagen

Circus Led Lupenlampe

493,-€

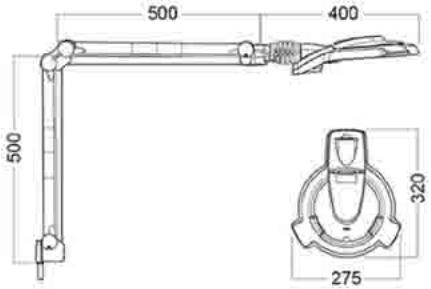

DIEFENBACH DERMATECH
Produkte und Einrichtungen für die dermatologische Praxis, Kosmetik und Fußpflege
In der Aue 5
65510 Hünstetten-Wallrabenstein
Tel. 06126-2533 · Mobil 0171 6201346
E-Mail: info@diefenbach-dermatech.de
www.diefenbach-dermatech.de

Verkauf nur an Gewerbetreibende
Alle Preise zuzüglich Versandkosten und MwSt.